TR5i francia szabvány pala héjazatú ásványi szálas hőszigetelésű fa fedélszék

1^{5}cm	francia szabvány pala héjazat
2^{5}cm	2^{5}/5cm gomba rovar és lángmentesített cserépléc
5 cm	5/5cm gomba rovar és lángmentesített ellenléc
1 rtg.	páraáteresztő szél- és vízzáró alátéthéjazat
15 cm	7^{5}/15cm gomba rovar és lángmentesített méretezett szarufa közte ásványi szálas hőszigetelés, hővezetési tényező max. λ=0,035 W/mK
10 cm	7^{5}/10cm gomba rovar és lángmentesített szelemen sor közte ásványi szálas hőszigetelés, hővezetési tényező max. λ=0,035 W/mK
3^{8} cm	állítható kengyellel rögzített gk bordaprofil közte ásványi szálas hőszigetelés, hővezetési tényező max. λ=0,035 W/mK
1 rtg.	lég- és párafékező polietilén fólia, egymáshoz és szilikát szerkezetekhez ragasztósávval felületfolytonosítva S_d-érték > 200m
1^{25}cm	1rtg. tűzgátló impregnált gk építőlemez burkolat
0^{2}cm	glett réteg
-	festék réteg

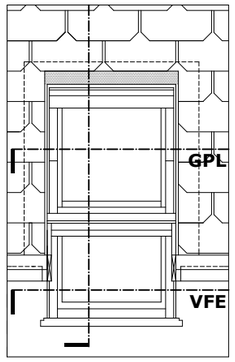

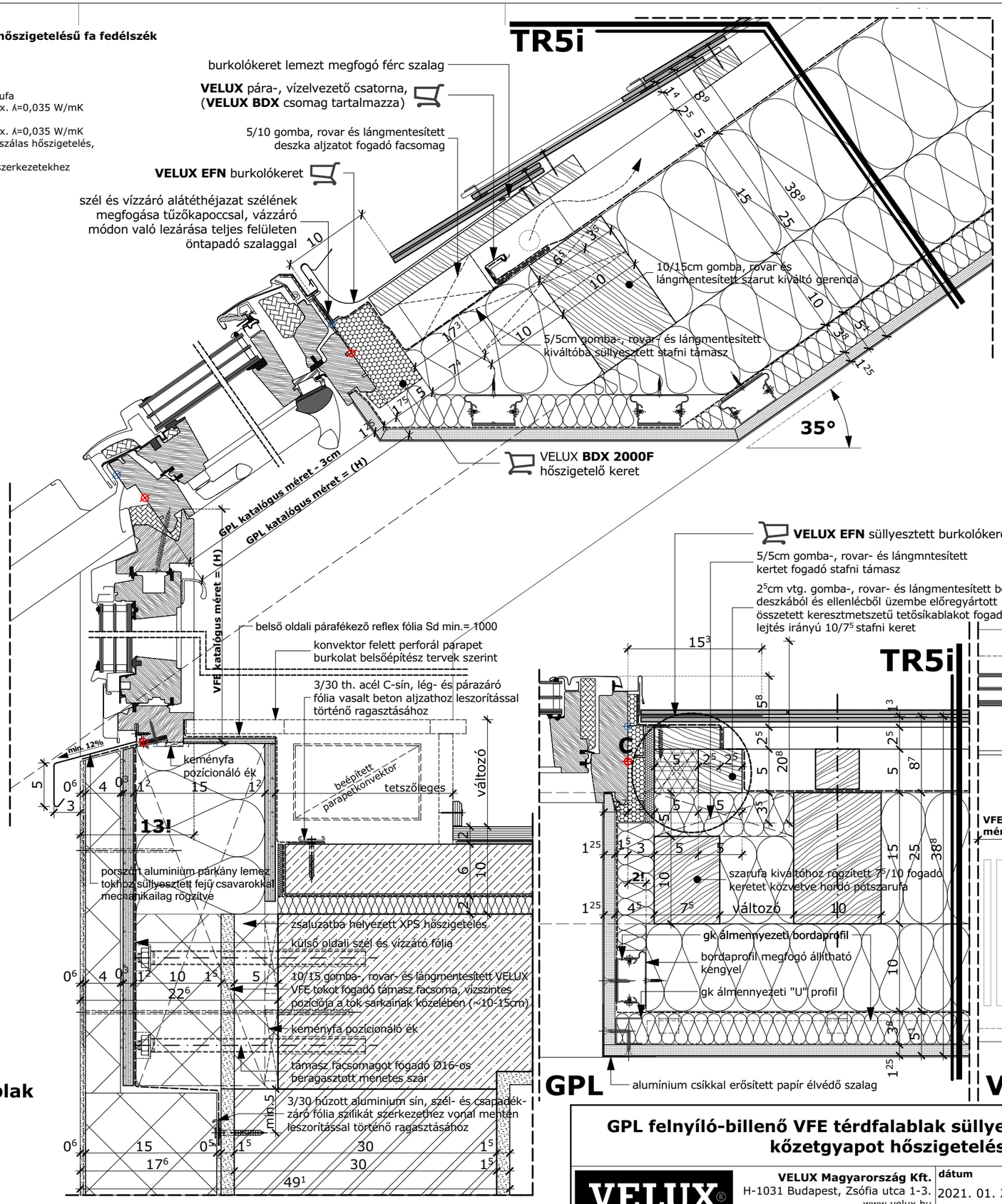

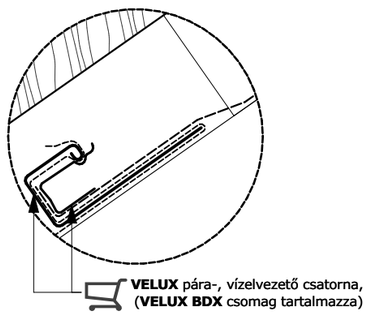

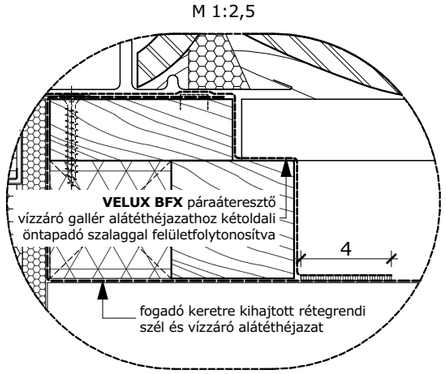

Katalógus méretek:
szélesség (SZ) x hosszúság (H)
mm-ben megadva

TETŐSÍK ABLAK MÉRETKÓD	GPL SZ X H
CK04/06	**550 x 980/1180**
FK06/08	**660 x 1180/1400**
MK04/06/08/10	**780 x 980/1180/1400/1600**
PK04/06/08/10	**940 x 980/1180/1400/1600**
SK06/08/10	**1140 x 1180/1400/1600**
UK04/08	**1340 x 980/1400**

	VFE SZ X H
MK31/35/36/37	**780 x 600/950/1150/1370**
PK31/35/36/37	**940 x 600/950/1150/1370**
SK31/35/36/37	**1140 x 600/950/1150/1370**
UK31/35/36/37	**1340 x 600/950/1150/1370**

GPL felnyíló-billenő VFE térdfalablak termékinformációk:

Műszaki adatlap

Beépítési útmutatók

Teljesítmény nyilatkozat

VELUX **CAD**

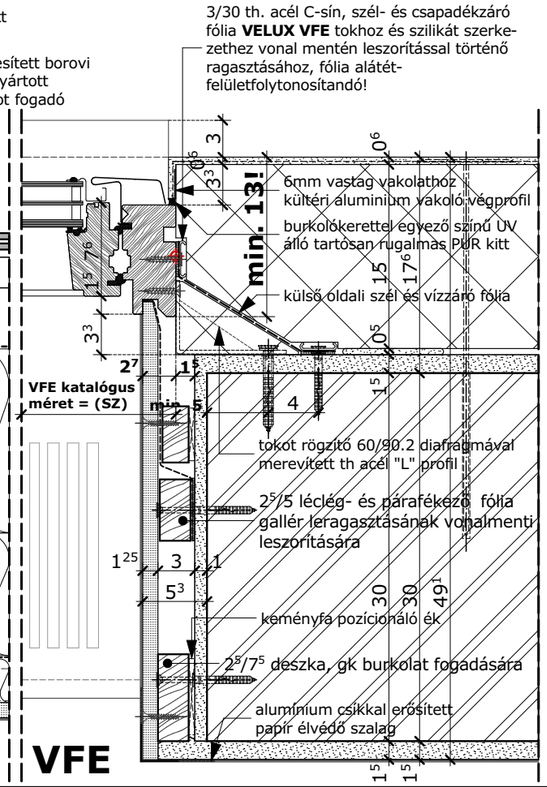

GPL felnyíló-billenő VFE térdfalablak süllyesztett beépítése vakolt homlokzatú kőzetgyapot hőszigetelésű fa fedélszékben

VELUX®	**VELUX Magyarország Kft.** H-1031 Budapest, Zsófia utca 1-3. www.velux.hu vevoszolgalat@velux.com	**dátum** 2021. 01. 21.	**file név** GPL VFE_EFN_FF_ÁP	**lépték** **M 1:2,5** **M 1:5**